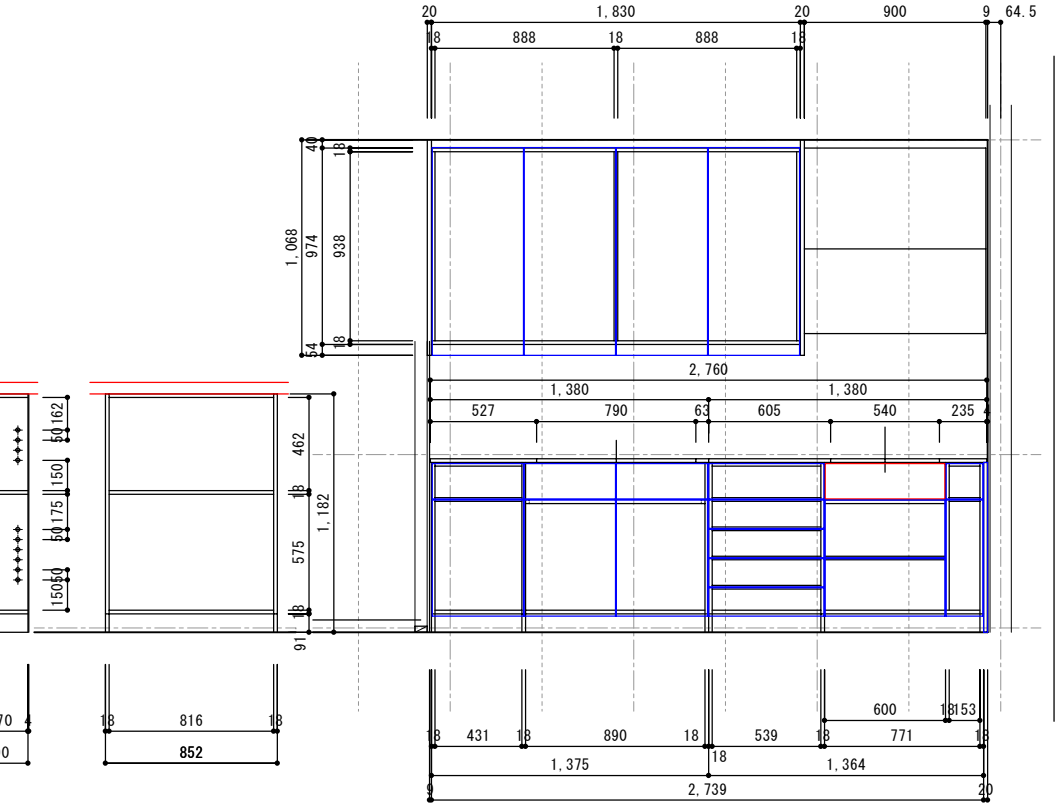
1,830
900
888
888
2,760
1,380
1,380
527
790
605
540
235
1,068
974
938
1,182
462
575
816
852
431
890
539
771
600
153
1,375
1,364
2,739

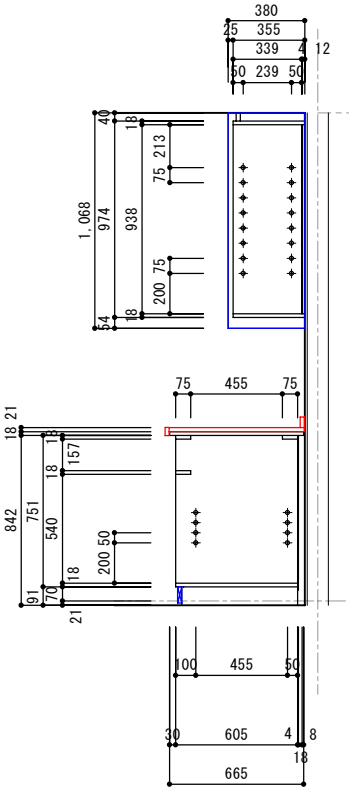
380
355
339
239
1,068
974
938
213
200
455
842
751
540
157
605
665

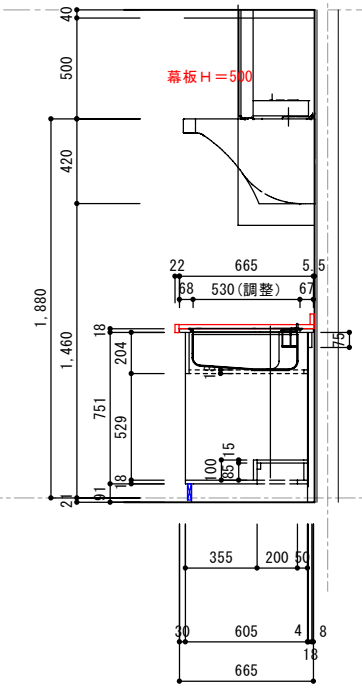
幕板Ｈ＝500
1,880
1,460
500
420
665
530(調整)
204
529
751
605
665

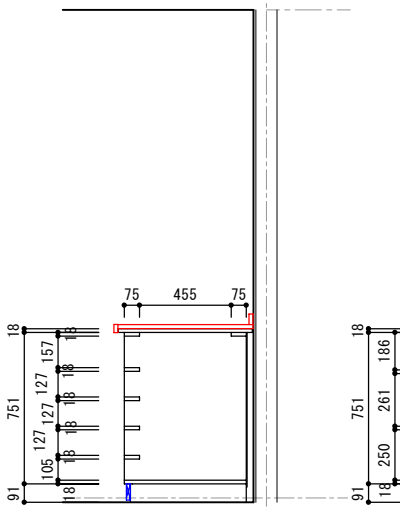
455
751
157
127
105
186
261
250

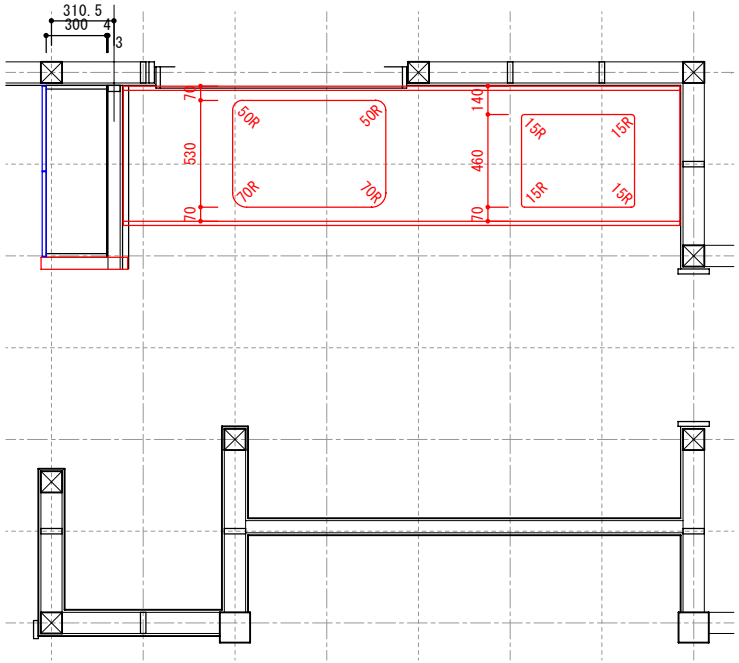
310.5
300
530
460
140
50R
70R
15R

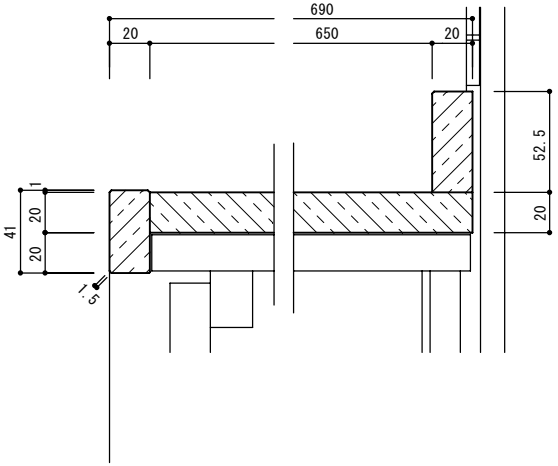
690
650
20
52.5
41